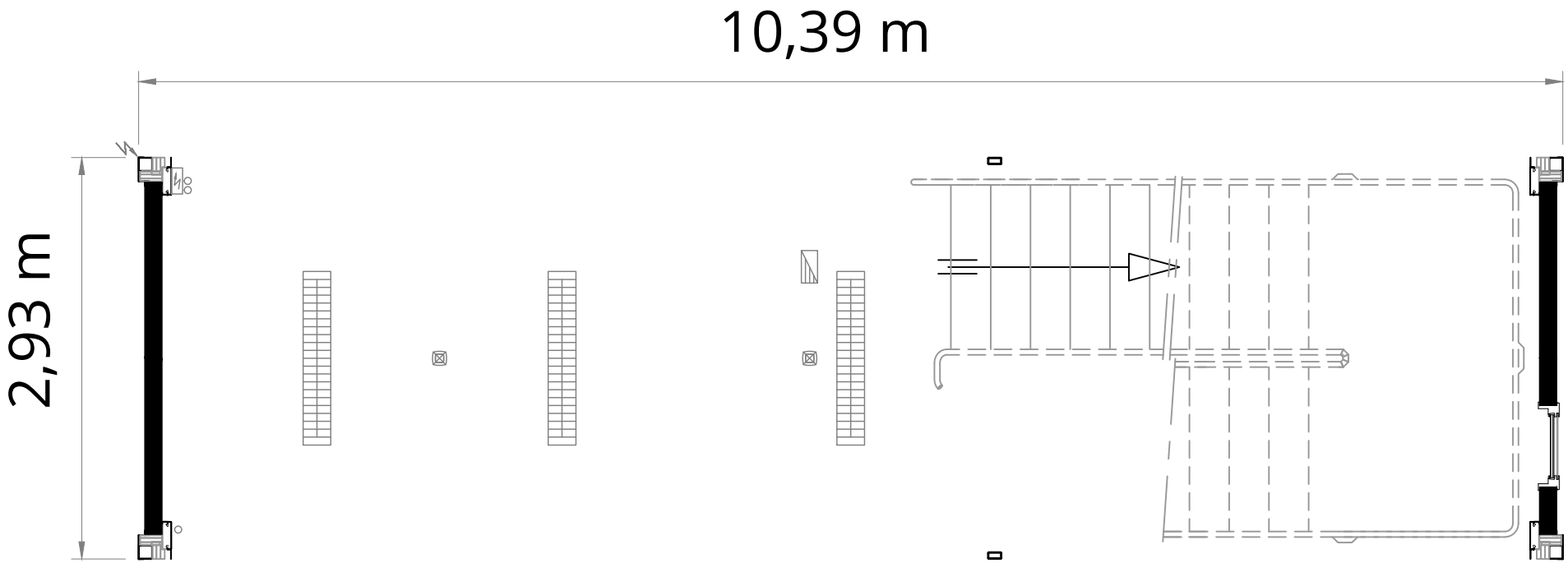

PROGRESS 2 FEU - 30 m² Escalier départ (2UP)

algeco®