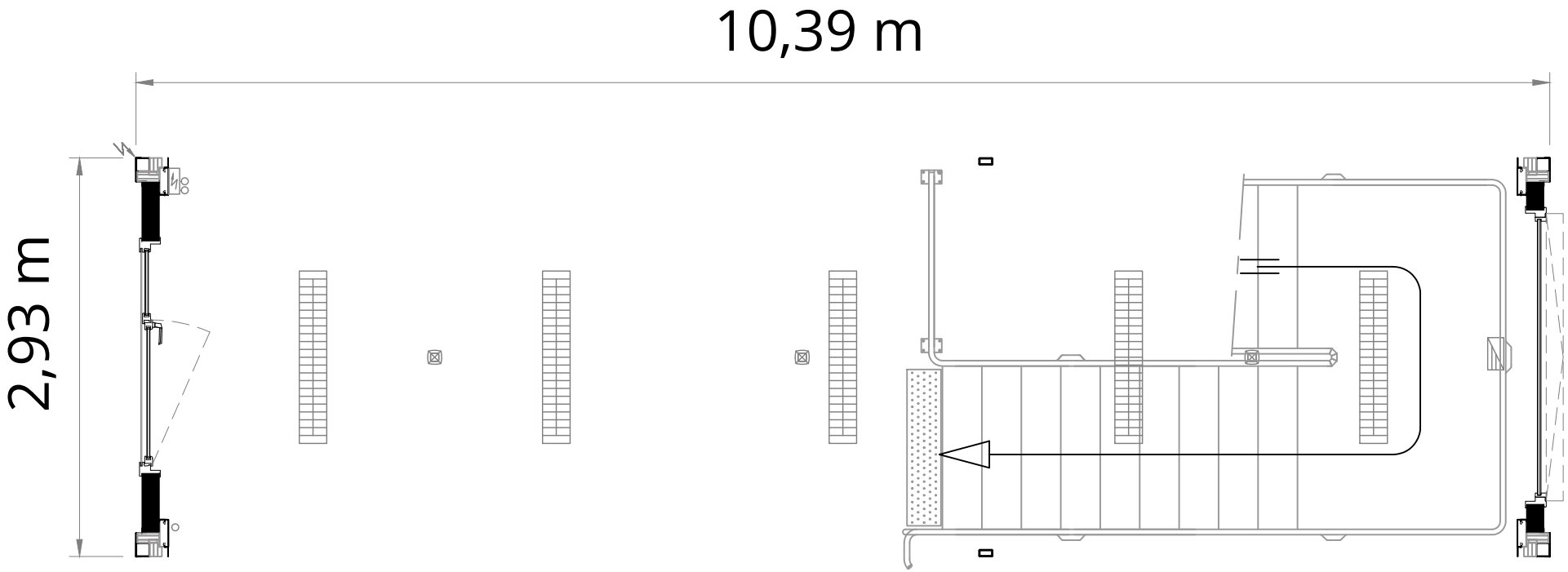


**PROGRESS 2 FEU** - 30 m$^2$ Escalier arrivée (2UP)